**Poste PCR-14-700**

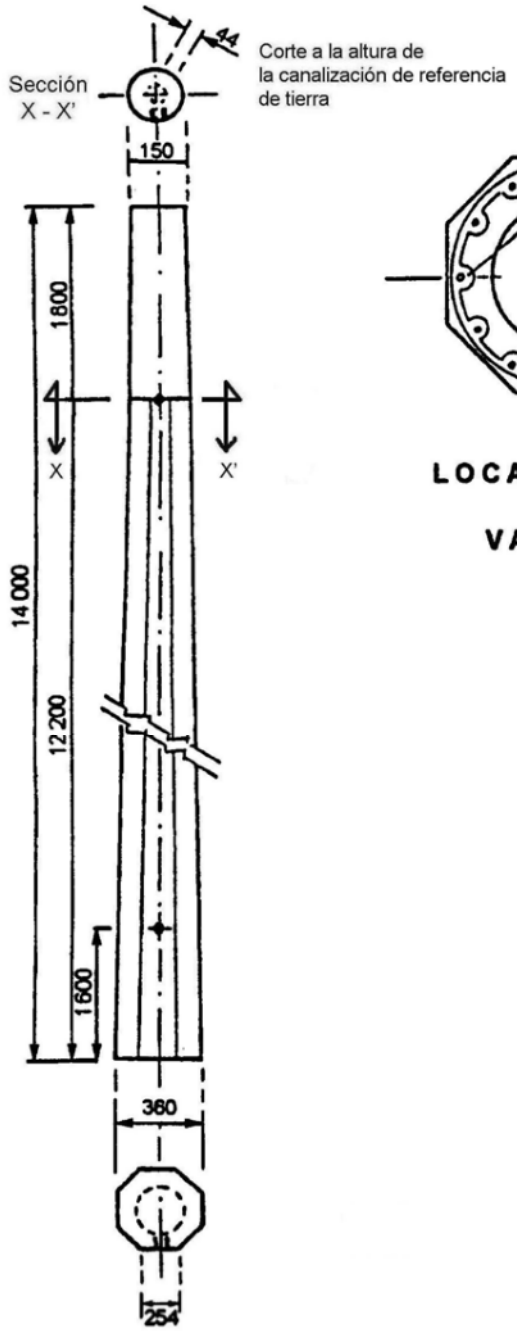


DIMENSIONES

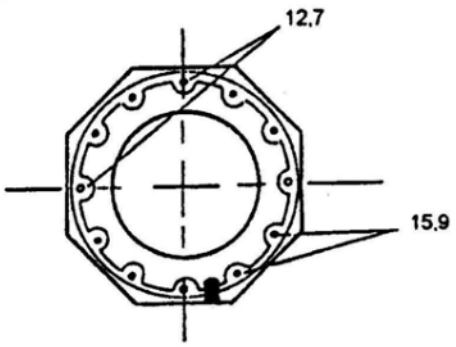


LOCALIZACIÓN
DE
VARILLAS

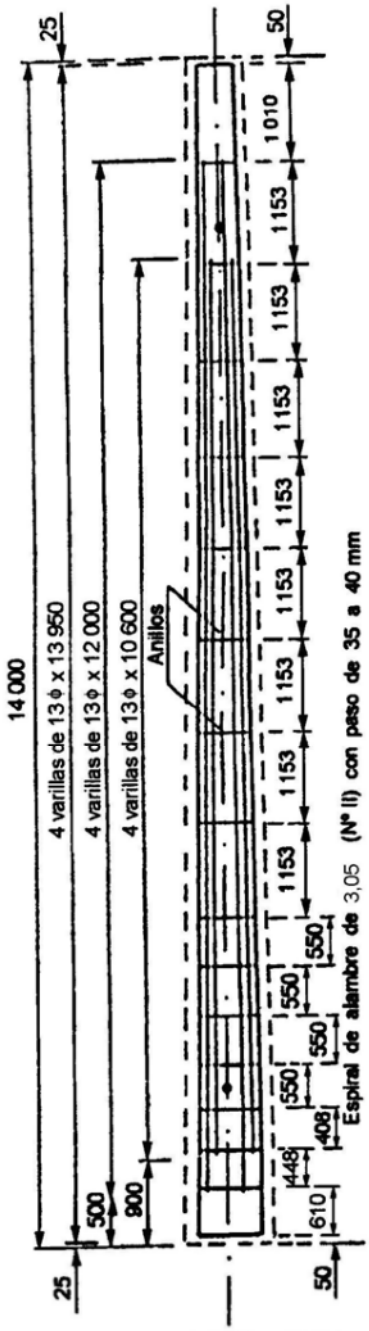


ACERO DE REFUERZO

⊙ Canalización de referencia a tierra tubo poliducto de 13 mm de diámetro nominal

Acotaciones mm
sin escala