CONSTRUCCIONES, S.A. DE C.V.

Poste para cerca

Reforzado sección cuadrada de 0.15 x 0.15 x 1.80 m SCT

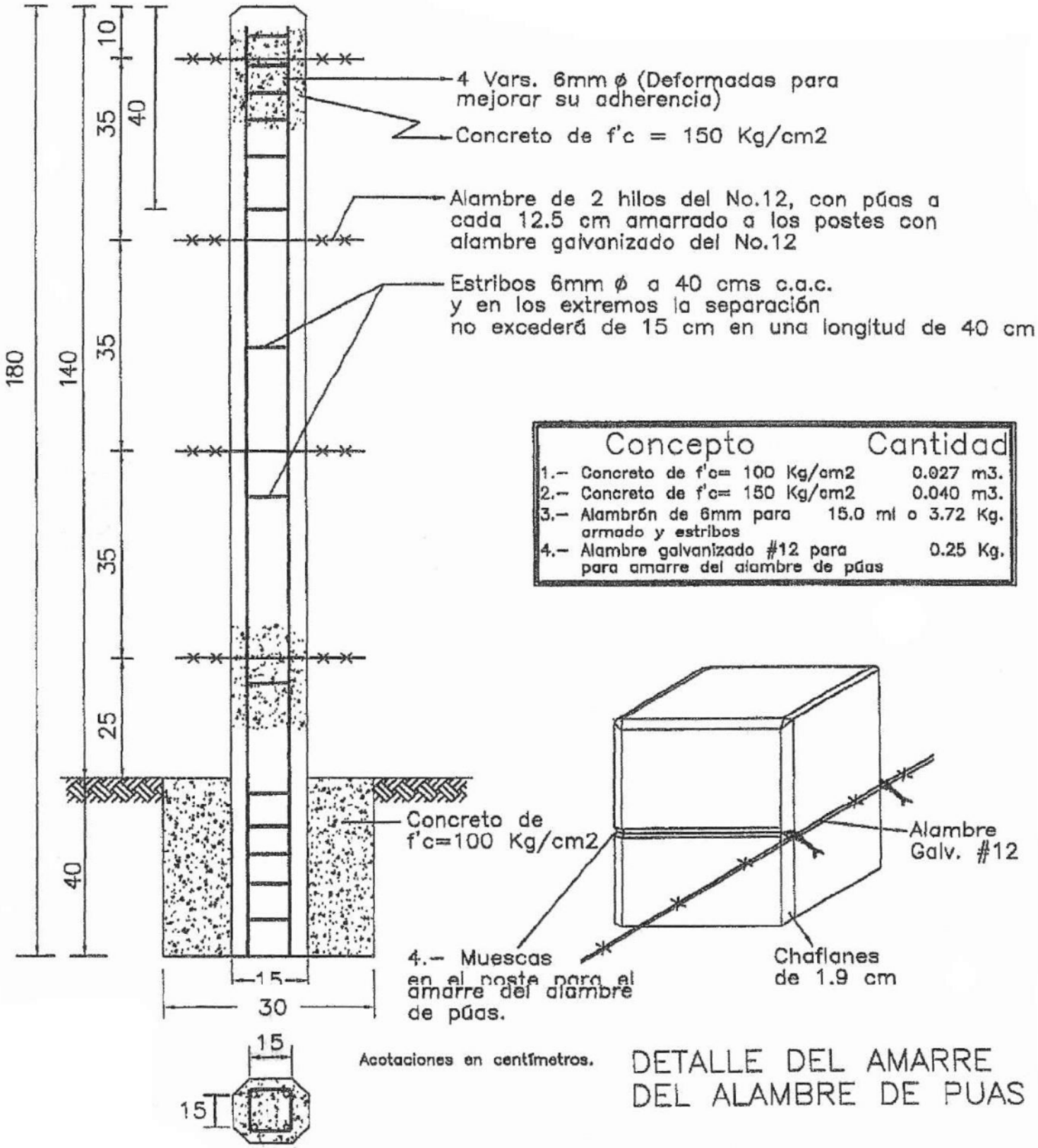

Concepto	Cantidad
1.- Concreto de f'c= 100 Kg/cm2	0.027 m3.
2.- Concreto de f'c= 150 Kg/cm2	0.040 m3.
3.- Alambrón de 6mm para armado y estribos	15.0 ml o 3.72 Kg.
4.- Alambre galvanizado #12 para para amarre del alambre de púas	0.25 Kg.