Poste PCR-6-1100

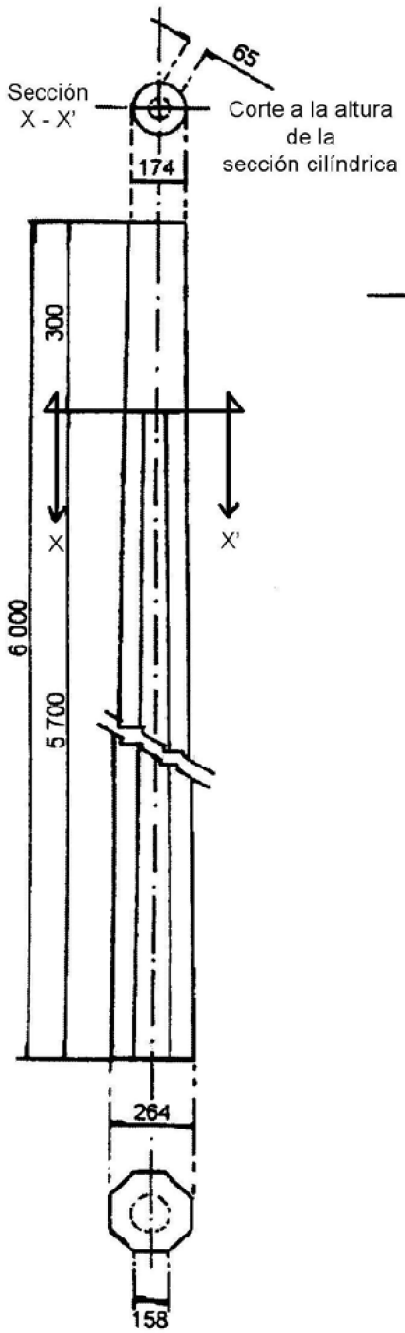

DIMENSIONES

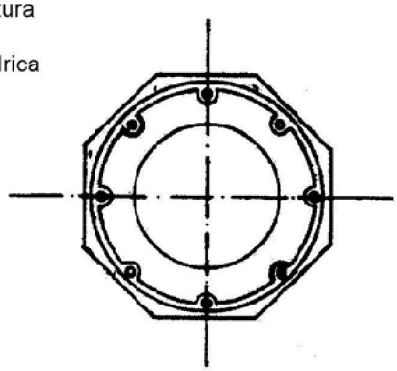

LOCALIZACIÓN
DE
VARILLAS

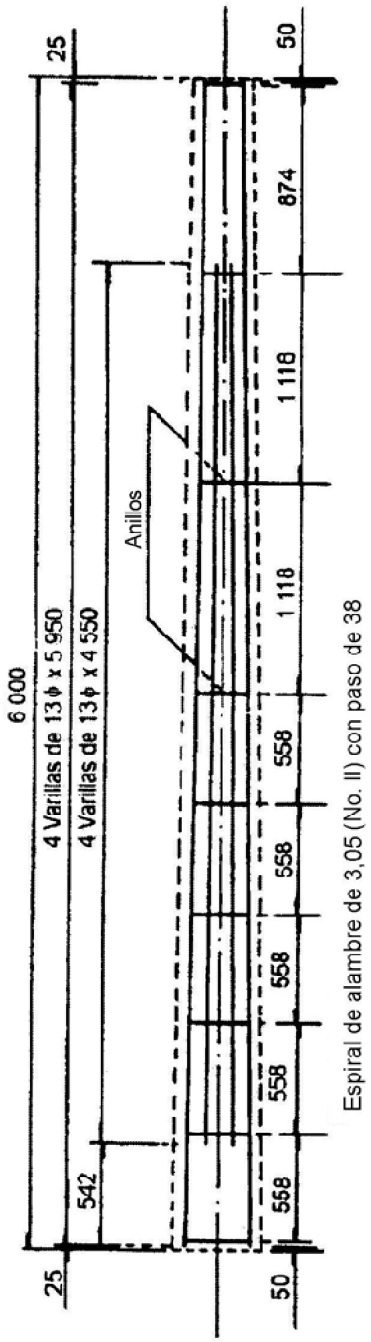

ACERO DE REFUERZO

Acotación en mm
sin escala