Poste PCR-7-500

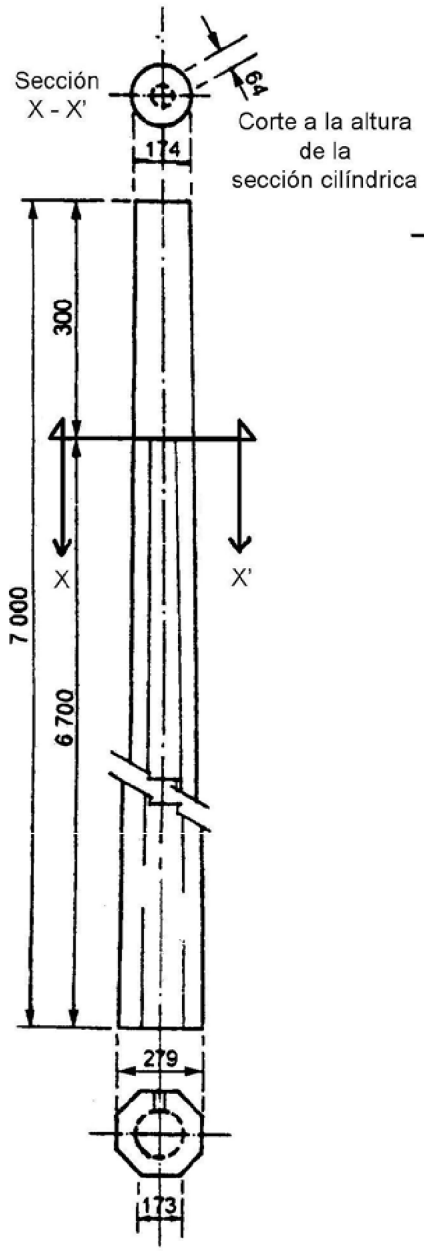

DIMENSIONES

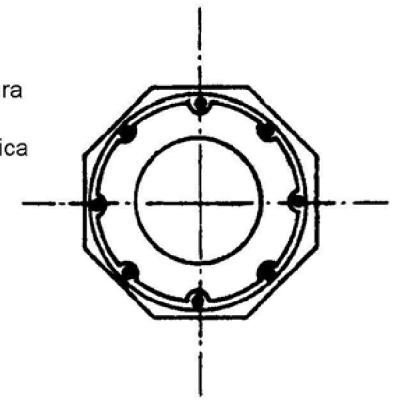

LOCALIZACIÓN
DE
VARILLAS

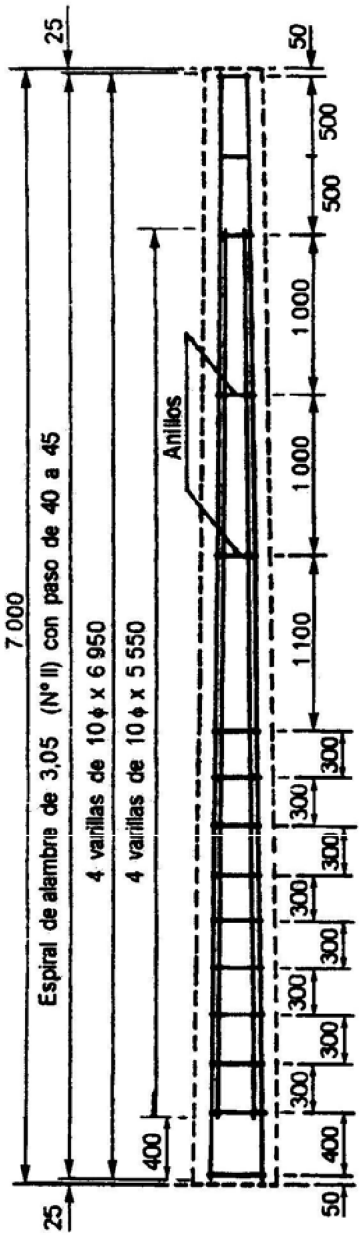

ACERO DE REFUERZO

Acotación en mm
sin escala